BADGER AIRBRUSH CO.

SERIA RENEGADE

Gratulujemy zakupu najnowszego aerografu z serii Renegade.

Aerografy serii Badger Renegade zaprojektowano i zbudowano dla zaspokojenia bardzo specyficznych i wysokich wymagań artystów wykorzystujących ten rodzaj narzędzia malarskiego. Seria Renegade to trzy typy aerografów: z zasilaniem grawitacyjnym, bocznym i dolnym. Wszystkie te aerografy posiadają nowe, unikalne cechy wyróżniające je na rynku: spust *Tensionsense,* system ustawiania spustu *STOPSET*, precyzyjnie wykonane dysze stożkowe, idealnie wytoczone polerowane igły, mocowanie dyszy *smartcenter* i wiele innych, niestosowanych dotąd w aerografach firmy Badger ani żadnych innych.

OBSŁUGA I ROZWIĄZYWANIE PROBLEMÓW:

Aerografy Renegade zostały zaprojektowane aby zapewnić wiele lat bezawaryjnego malowania, pod warunkiem prawidłowej obsługi.

UWAGA: Igła i dysza aerografów serii Renegade są bardzo delikatne. Najmniejsze zagięcie końcówki igły lub deformacja dyszy może mieć wpływ na kształt strumienia farby. Uszkodzenie ostrza igły następuje w trakcie przechodzenia przez zespół spustu podczas wkładania igły do korpusu aerografu, operację tą należy wieć przeprowadzać z najwyższą ostrożnością i delikatnie.

W przypadku wystąpienia pulsowania strumienia farby, oznacza to że pierścień zabezpieczający dyszę nie został dokręcony lub dysza nie została dostatecznie oczyszczona z resztek farby wewnątrz. Innym powodem takiego efektu jest wypadnięcie lub uszkodzenie uszczelki igły.

WYMIANA USZCZELKI IGŁY R-0022:

Aerografy Renegade Velocity i Spirit posiadają nową odporną na działanie rozpuszczalników uszczelkę igły "O-ring". W rzadkich przypadkach może zaistnieć potrzeba wymiany tej uszczelki (część R-0022), w tym celu należy wykonać następujące czynności:

1. Należy rozmontować cały aerograf tak, aby został tylko korpus z uszczelką R-0022 i śrubą zabezpieczającą uszczelkę R-0023.
2. Następnie należy wykręcić śrubę zabezpieczającą R-0023 używając długiego płaskiego i cienkiego śrubokręta.
3. Po wykręceniu śruby zabezpieczającej należy włożyć do korpusu od tyłu igłę tak aby przeszła przez uszczelkę, a następnie trzeba wyciągnąć ją z powrotem - uszczelka R-0022 powinna zostać na igle i razem z nią wyjść z korpusu.
4. Po usunięciu starej uszczelki z igły należy na igłę nałożyć nową uszczelkę oraz śrubę zabezpieczającą uszczelkę. Trzymając korpus aerografu pionowo trzeba włożyć igłę z uszczelką i śrubą od góry w korpus i przeciągnąć igłę przez cały korpus, a następnie wyciągnąćją od przodu.
5. Następnie używając śrubokręta należy wkręcić delikatnie na swoje miejsce śrubę zabezpieczającą do momentu wystąpienia niewielkiego oporu. W przypadku zbyt mocnego wkręcenia śruby zabezpiezającej uszczelka może ulec odkształceniu powodując że igła nie będzie pracować prawidłowo i bez oporów. W tym przypadku należy delikatnie poluzować śrubę w zależności od potrzeb.
6. Na koniec trzeba z powrotem zmontować cały aerograf.

GWARANCJA

Gwarantujemy że zakupiony aerograf Badger nie ma żadnych wad fabrycznych ani materiałowych i udziela się gwarancji na okres 1 roku od daty dokonania zakupu. Każda część aerografu która okaże się wadliwa w tym czasie zostanie bezpłatnie wymieniona na nową pod warunkiem dostarczenia dowodu zakupu. Gwarancja nie obejmuje części uszkodzonych mechanicznie oraz w wyniku nieprawidłowej obsługi aerografu oraz w przypadku zdarzeń losowych.

Ken Schlotfeldt, Prezes

Badger Air-Brush Co.

UWAGA:
Uchwyt dzyszy został w tym modelu aerografu przymocowany do obudowy na stałe i nie może być demontowany.
W przypadku jego zdemontowania aerograf nie będzie mógł zostać naprawiony i gwarancja nie będzie obowiązywać jeśli ta część będzie nosić ślady uszkodzenia.

UWAGA:
Pierścień zabezpieczający (R-001) i Regulator Strumienia należy mocować tylko przy pomocy palców. NIGDY nie należy używać do tego celu kombinerek lub kluczy, ponieważ może to spowodować uszkodzenie Zespołu Korpusu Aerografu i konieczność jego wymiany.

UWAGA:
Jeśli uszczelka R-007 wymaga wymiany, można to zrobić tylko w serwisie. Część nie może być wymieniana przez użytkownika.

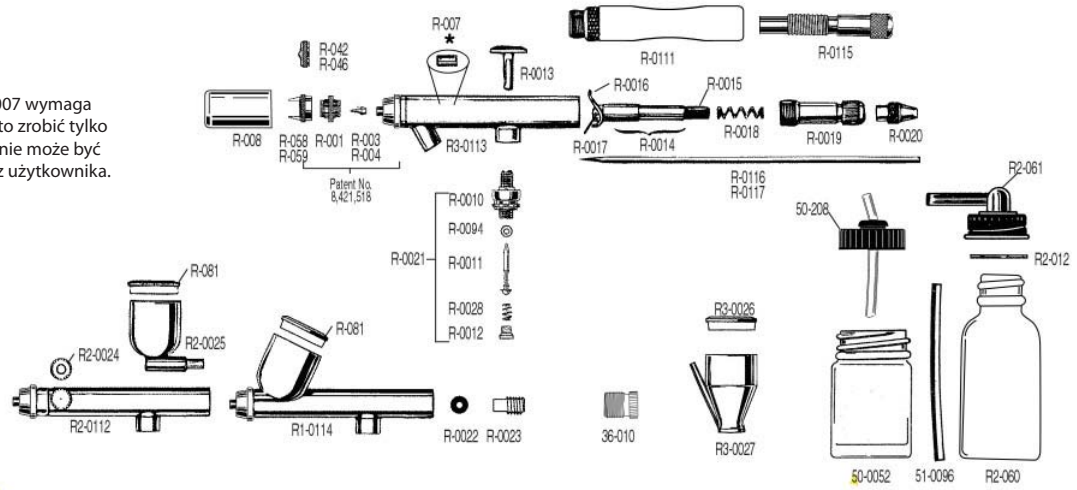

LISTA CZĘŚCI ZAMIENNYCH

R-001	Pierścień zabezpieczający dyszę
R-003	Dysza Fine (Mała)
R-004	Dysza Medium (Średna)
R-007	Uszczelka korpusu „O-Ring"
R-008	Osłona zabezpieczająca
R-042	Regulator strumienia Ultra Fine
R-046	Regulator strumienia Fine
R-058	Regulator strumienia Fine z Osłoną (Rage)
R-059	Regulator strumienia Ultra Fine z osłoną (Velocity/ Spirit)
R-081	Pokrywka pojemnika na farbę
R-0010	Obudowa zaworu powietrznego
R-0011	Tłoczek zaworu powietrznego
R-0012	Nakrętka zaworu powietrznego
R-0013	Spust
R-0014	Zespół prowadnicy igły
R-0015	Prowadnica igły
R-0016	Dźwignia
R-0017	Spinka wahacza
R-0018	Sprężyna
R-0019	Tuleja regulacyjna
R-0020	Śruba regulacyjna
R-0021	Zespół zaworu powietrznego
R-0022	Uszczelka Igły „O-Ring"
R-0023	Śruba zabezpieczająca uszczelkę igły
R2-0024	Zatyczka
R2-0025	Zbiorniczek boczny
R3-0026	Pokrywka zbiorniczka 1/4 oz.
R3-0027	Zbiorniczek na farbę 1/4 oz.
R-0028	Sprężyna zaworu powietrznego
R-0094	Podkładka zaworu powietrznego
R-0111	Uchwyt aerografu Renegade
R2-0112	Korpus aerografu Spirit
R3-0113	Korpus aerografu Rage
R1-0114	Korpus aerografu Velocity
R-0115	Tylna śruba regulacyjna
R-0116	Igła Fine (Mała)
R-0117	Igła Medium (Średna)

Akcesoria

R2-060	Szklany słoiczek na farbę 20mm 1 oz.
R2-061	Uchwyt słoiczka 20mm do Spirit
R2-012	Uszczelka do uchwytu 20mm (3 szt.)
51-0096	Rurka zasysająca farbę
50-0052	Słoiczek na farbę 3/4 oz. z nakrętką
50-208	Uchwyt słoiczka 30mm
31-010	Adapter Badger-Iwata

Dystybucja w Polsce: NetMarket Sp. z o.o., ul. Czereśniowa 140/4, 02-456 Warszawa. tel: +48 601226027, fax: +48 224091683, e-mail: netmarket@netmarket.pl